ՀԻՄՆԱԿԱՆ ՀԱ և Ա ԼՐԱԿԱԶՄԻ ԱՇԽԱՏԱՆՔԱՅԻՆ ԳԾԱԳՐԵՐԻ ԱՄՓՈՓԱԳԻՐ

ԹԵՐԹ	ԱՆՎԱՆՈՒՄԸ	ԾԱՆՈԹՈՒԹՅՈՒՆ
1	Հրդեհային ազդանշանում և անվտանգություն: Ընդհանուր տվյալներ: Մասնագիր	
2	Հրդեհային ազդանշանում և անվտանգություն:: Հատակագիծ +3.300 նիշի վրա Մ1:50	

ՎԿԱՅԱԿՈՉՎԱԾ ԵՎ ԿՑՎԱԾ ՓԱՍՏԱԹՂԹԵՐԻ ԱՄՓՈՓԱԳԻՐ

ՆՇԱՆԱԿՈՒՄ	ԱՆՎԱՆՈՒՄԸ	ԾԱՆՈԹՈՒԹՅՈՒՆ
ՀՀՇՆ II 84-78 ՄԱՍ I ԳԼՈՒԽ 84	Վարչական շենքեր: Նախագծային նորմաներ:	
ՀՀՇՆ II 8.04.02-2005	Շենքերի և շինությունների հրդեհային ավտոմատիկա:	

ԸՆԴՀԱՆՈՒՐ ՏՎՅԱԼՆԵՐ

Նախագծում նախատեսվում է իրականացնել հրդեհային ազդանշանման և անվտանգության համակարգեր: Աշխատանքային գծագրերը մշակված են ճարտարապետա -շինարարական գծագրերի հիման վրա:

Հրդեհային ավտոմատ ազդանշանման համակարգը նախատեսված է վերանորոգվող հարկում հրդեհի հայտնաբերման և նախազգուշացման համար: Համակարգը կառուցված է ընդունող ըսկիչ սարքից, որի մեջ ներառվում է բջջային հեռախոսահամարին ավտոմատ ահազանգման սարք, հրդեհային ծխային, ձեռքի ազդասարքերից, լույսաձայնային ազդասարքերից, ինչպես նաև արխիվային սենյակի անվտանգությունը ապահովող սարքերից:

Որպես ընդունիչ կայան օգտագործված է 8 մուտքանի հսկիչ պանել, LSD ստեղնաշարով: Ընդունիչ կայանը միացված է պահպանային ազդանշանման սարքին, որը հրդեհի կամ անվտանգության խախտման ահազանգի դեպքում ունի հնարավորություն բջջային ցանցով ավտոմատ տեղեկացնի իր մեջ գրանցված մինչև 8 համարներին (պահակային ծառայություն, 911, և այլ):

Հսկիչ պանելը տեղադրվում է արխիվային սենյակում: Համակարգի ցանցը իրականացված է CV4U մակնիշի մալուխով, պատերի և առաստաղի վրայով թաքնված սվաղի տակ, պոլիէթիլենային խողովակով:

Սպասարկող անձնակազմին էլեկտրական հոսանքից պաշտպանելու համար նախատեսվում է հսկիչ պանելի հողակցումը:

ՊԱՅՄԱՆԱԿԱՆ ՆՇԱՆՆԵՐ

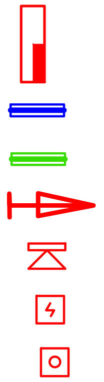

Հսկիչ պանել բջջային հեռախոսահամարին ավտոմատ ահազանգի սարքով
Բացման մագնիսական կոնտակտ
Ապակու կոտրման տվիչ
Կոմբինացված շարժման տվիչ
Լույսաձայնային շչակ
Ազդասարք ծխային
Ազդասարք ձեռքի` տագնապի կոճակ

ՀՐԴԵՀԱՅԻՆ և ԱՆՎՏԱՆԳՈՒԹՅԱՆ ՀԱՄԱԿԱՐԳԵՐԻ ՍԽԵՄԱ

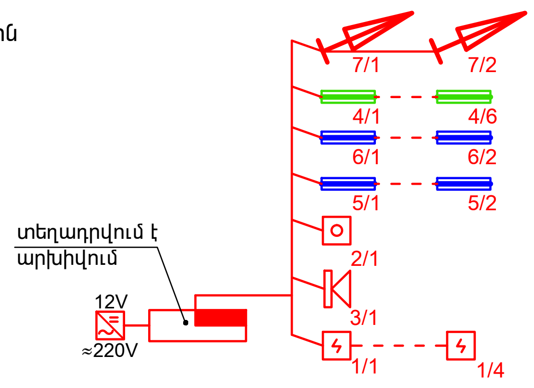

ՀՐԴԵՀԱՅԻՆ ԱԶԴԱՆՇԱՆՈՒՄ
ՍԱՐՔԱՎՈՐՈՒՄՆԵՐԻ, ՆՅՈՒԹԵՐԻ ԵՎ ԿԱՏԱՐՎՈՂ ԱՇԽԱՏԱՆՔՆԵՐԻ ՄԱՍՆԱԳԻՐ

NN	ԱՆՎԱՆՈՒՄԸ	ՄԱԿՆԻՇ	ՉԱՓՄԱՆ ՄԻԱՎՈՐ	ՔԱՆԱԿ	ԾԱՆՈԹՈՒ-ԹՅՈՒՆ
1	2	3	4	5	6
1	8 Մուտքանի հսկիչ պանել ստեղնաշարով	Ellips	լրակազմ	1	
2	Ավտոնոմ սնուցման սարք		հատ	1	
3	Մարտկոց 12Վ, 28 A*ժ		հատ	1	
4	Ազդասարք ծխային		հատ	4	
5	Ազդասարք ձեռքի՝ տագնապի կոճակ		հատ	1	
6	Լույսաձայնային շչակ		հատ	1	
7	Կոմբինացված շարժման տվիչ		հատ	2	
8	Բացման մագնիսական կոնտակտ		հատ	4	
9	Ապակու կոտրման տվիչ		հատ	6	
10	Մալուխ 4x0.75մմ^2	CV4U	մ	90	
11	Մալուխ պղնձե ջիղերով մեկուսացված հատվածքը 3x1.5մմ^2	ВРГ	մ	2	
12	Ճարմանդ		հատ	150	
13	Պոլիէթիլենային էլեկտրատեխնիկական այրմանը չնպաստող խողովակ Ø15		մ	90	
14	Ակոսների բացում և վերականգնում 20x20մմ չափսի		մ	20	
15	200մմ հաստության միջնորմի մեջ Φ20մմ անցքի բացում և վերականգնում		հատ	4	

« ՀՀ ՈՍՏԻԿԱՆՈՒԹՅԱՆ ԿՐԹԱՀԱՄԱԼԻՐ» ՊՈԱԿ-ի ՈՉ ՄԱՍՆԱՇԵՆՔԻ 2-րդ ՀԱՐԿԻ ՎԵՐԱՆՈՐՈԳՈՒՄ				Պատվեր № ՀՀ ՈԿ ԳՀԱՇՁԲ-17/2		
ՏՆՕՐԵՆ	Գ. ՀԱԿՈԲՅԱՆ		ՀՐԴԵՀԱՅԻՆ ԱԶԴԱՆՇԱՆՈՒՄ և ԱՆՎՏԱՆԳՈՒԹՅՈՒՆ	ՓՈՒԼ	ԹԵՐԹ	ԹԵՐԹԵՐ
ՆԳԾ	Տ. ՀԱԿՈԲՅԱՆ			ԱՆ	ՀԱ և Ա - 1	2
ՆԱԽԱԳԾԵՑ	Գ.ՄԱՐՏԻՐՈՍՅԱՆ		Ընդհանուր տվյալներ: Մասնագիր	«ՀԱՅԱՐԱՇԵՆ» ՍՊԸ		